FICHE TECHNIQUE

131626

HYDRAULIQUE > ACCESSOIRES > MANOMETRE > VERTICAL

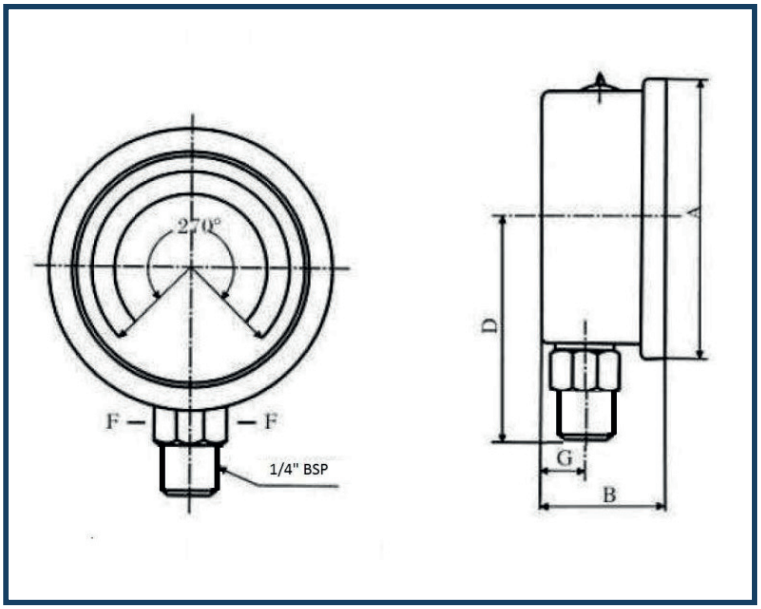

Photos non contractuelles

MANOMETRE VERTICAL 63MM - 1/4 - 1000 BAR

Poids net : 0.240 kg

Toutes informations contenues dans cette fiche ont pour but d'aider et d'informer l'utilisateur. Il appartient donc à l'utilisateur de s'assurer au préalable que le produit convienne à l'emploi qu'il souhaite en faire. FAB'HYDRO ne pouvant en aucun cas être tenue responsable de l'utilisation du produit.

FAB'HYDRO - Rue Bon Espoir 18 - 4041 MILMORT
Tél : +32 (0) 4 277 93 58 Tél : +32 (0) 496 87 97 14
info@fabhydro.be

FICHE TECHNIQUE

131626

Caractéristiques	
Type	1,6%
Dimensions : A	68
B	29,8
D	54,5
F	HEX 14
G	9,5
Température	de -20 à +60

Référence	R1	Échelle BAR	Échelle PSI
131614	1/4" BSP	-1 - +3	-1 - +40
131615	1/4" BSP	0 - 6	0 - 80
131616	1/4" BSP	0 - 10	0 - 150
131617	1/4" BSP	0 - 16	0 - 230
131618	1/4" BSP	0 - 25	0 - 350
131619	1/4" BSP	0 - 40	0 - 600
131620	1/4" BSP	0 - 60	0 - 800
131621	1/4" BSP	0 - 100	0 - 1500
131622	1/4" BSP	0 - 160	0 - 2300
131623	1/4" BSP	0 - 250	0 - 3500
131624	1/4" BSP	0 - 400	0 - 6000
131625	1/4" BSP	0 - 600	0 - 8000
131626	1/4" BSP	0 - 1000	0 - 14500

Infos supplémentaires

Boîtier : acier inoxydable 304

Anneau : acier inoxydable 304

Fenêtre : polycarbonate (verre)

Prise et connexion : laiton

Toutes informations contenues dans cette fiche ont pour but d'aider et d'informer l'utilisateur. Il appartient donc à l'utilisateur de s'assurer au préalable que le produit convienne à l'emploi qu'il souhaite en faire. FAB'HYDRO ne pouvant en aucun cas être tenue responsable de l'utilisation du produit.

FAB'HYDRO - Rue Bon Espoir 18 - 4041 MILMORT
Tél : +32 (0) 4 277 93 58 Tél : +32 (0) 496 87 97 14
info@fabhydro.be